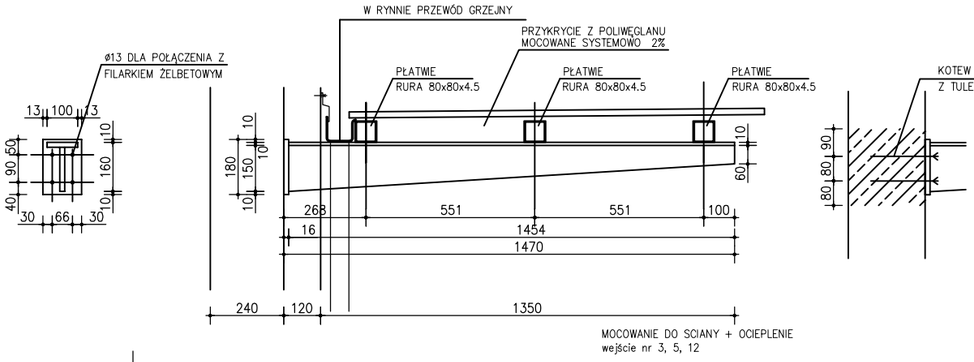

NR	ELEMENT	DŁ.[M]	ILOŚĆ [SZT.]	MASA JEDN. [KG/M]	MASA 1 SZT.	MASA CAŁK. [KG.]
1	▭ 80x80x4.5			10,52	138,23	138,23
2	▭ 16x180x126	0.126	2		2,84	5,68
3	▭ 16x100x1454	1,454	2	12,60	18,32	18,32
4	▭ 16x150x1454	1,454	2	18,80	27,33	27,33
5	HIT-RE 500 HIS-N/-RN M12	–	8			
MASA RAZEM:						189,56
DODATEK NA SPOINY 1,5%:						2,84
MASA OGÓŁEM:						192,40

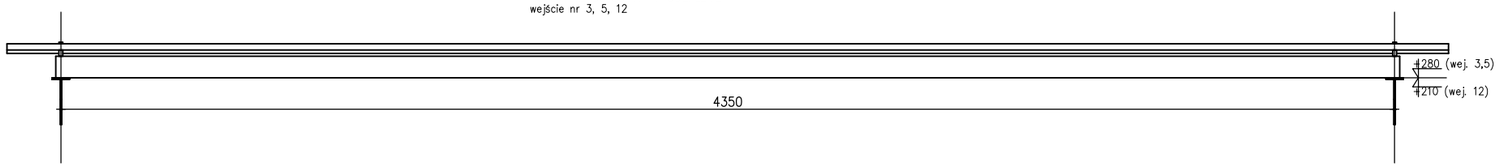

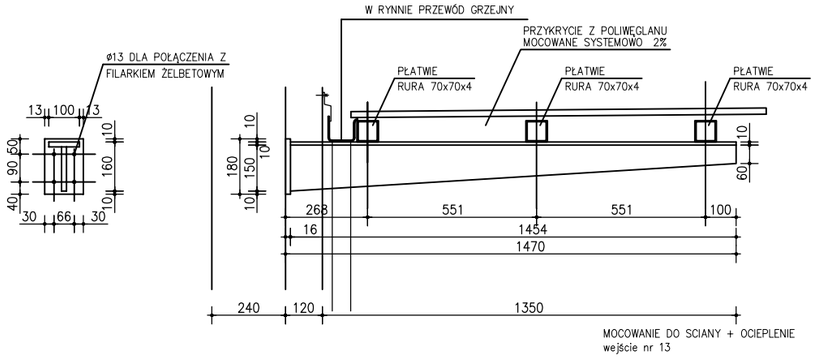

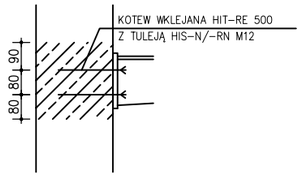

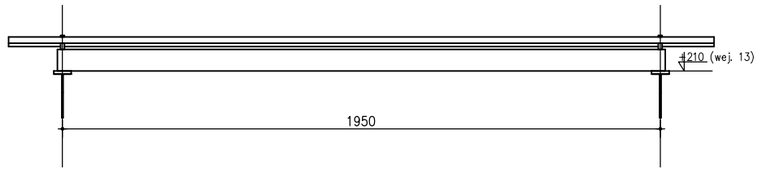

NR	ELEMENT	DŁ.[M]	ILOŚĆ [SZT.]	MASA JEDN. [KG/M]	MASA 1 SZT.	MASA CAŁK. [KG.]
1	▭ 70x70x4			7,74	45,97	45,97
2	▭ 16x180x126	0.126	2		2,84	5,68
3	▭ 16x100x1454	1,454	2	12,60	18,33	36,66
4	▭ 16x150x1454	1,454	2	18,80	27,35	54,70
5	HIT-RE 500 HIS-N/-RN M12	–	8			
MASA RAZEM:						143,01
DODATEK NA SPOINY 1,5%:						2,14
MASA OGÓŁEM:						145,15

OBIEKT ADRES	ROZBUDOWA PUBLICZNEJ SZKOŁY PODSTAWOWEJ NR 18 BUDOWA PUBLICZNEGO PRZEDSZKOLA NR 22 Z INFRASTRUKTURĄ TECHNICZNĄ BUDOWA DWÓCH BOISK SZKOLNYCH NA DZIAŁKACH NR 110, 111, 112, 113, 114 PRZY UL. OFIAR FIRLEJA 16 W RADOMIU BUDOWA DWÓCH ZJAZDÓW Z UL. OFIAR FIRLEJA (DZIAŁKA NR 87)	
BRANŻA	ARCHITEKTURA	PROJEKT WYKONAWCZY
TYTUŁ RYSUNKU	ZADASZENIE NAD WEJŚCIAMI	DATA 04.2009
PROJEKTANT	arch.Małgorzata Szkutnik-Kijak upr. MA/004/05	SKALA 1:20
SPRAWDZAJĄCY	arch. Leszek Szkutnik upr. 55/KI/75	NR RYS. 20